# Aide au choix pour commande

STORES & FERMETURES GROUP
CRÉATEUR DE CONFORT

## Store Banne Monobloc

Toile Serge Ferrari | Avec lambrequin | Moteur Cherubini | Filaire | Soltis Lounge 96

### LE LANGAGE TECHNIQUE

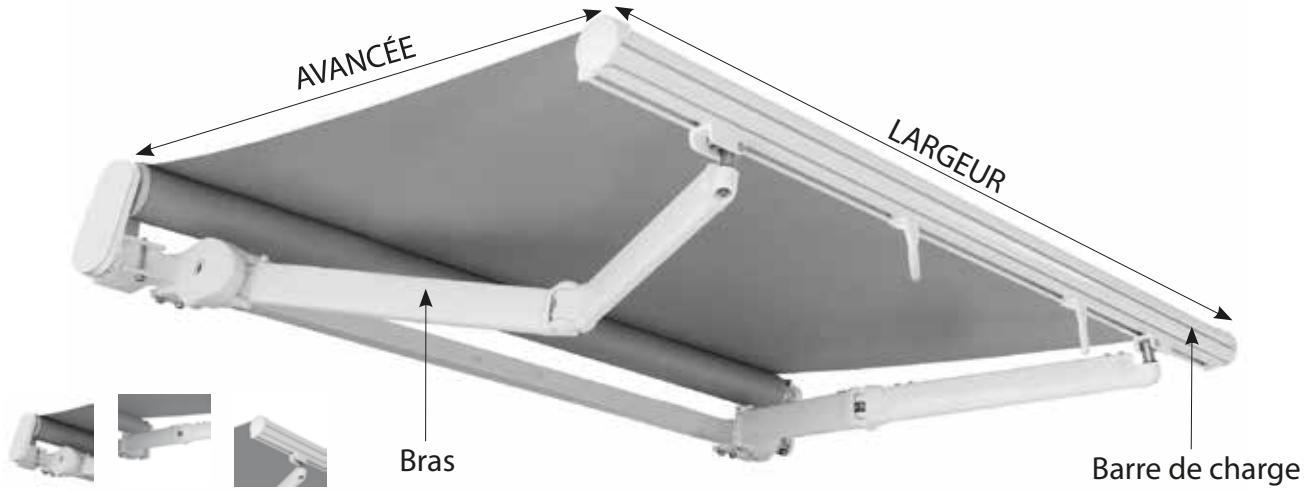


### CARACTÉRISTIQUES TECHNIQUES STRUCTURE

| | |
|---|---|
| **Largeur** | Sur mesure avec minimum & maximum de fabrication |
| **Avancée** | 5 tailles au choix : 1600mm / 2100mm / 2600mm / 3100mm / 3600mm |
| **Tube d'enroulement** | Acier dimamètre 80mm |
| **Couleur de la structure** | RAL 9010 / RAL 1013 / RAL 7016 / RAL 9006 / RAL 8017 / RAL 2100 |
| **Bras** | À sangles |
| **Barre de charge** | Avec gorge d'écoulement d'eau |
| **Matière** | Aluminium |
| **Tube porteur** | Acier laqué 40x40mm |
| **Garantie de la structure** | 5 ans |

### CARACTÉRISTIQUES TECHNIQUES MANOEUVRE

| | |
|---|---|
| **Côté de manoeuvre** | Au choix droite ou gauche |
| **Manoeuvre** | Moteur Cherubini Filaire |
| **Garantie manoeuvre** | 5 ans |

### CARACTÉRISTIQUES TECHNIQUES TOILE

| | |
|---|---|
| **Qualité Toiles** | Technique Serge Ferrari Soltis lounge 96 ou équivalent |
| **Grammage toiles** | 400g/m2 |
| **Coloris toiles** | 21 tissus au choix* *Sous réserve des coloris en stock |
| **Lambrequin** | Avec : Choix entre trois formes |
| **Confection** | Toile avec confection soudée |
| **Garantie de la toile** | 5 ans |

## ENCOMBREMENT

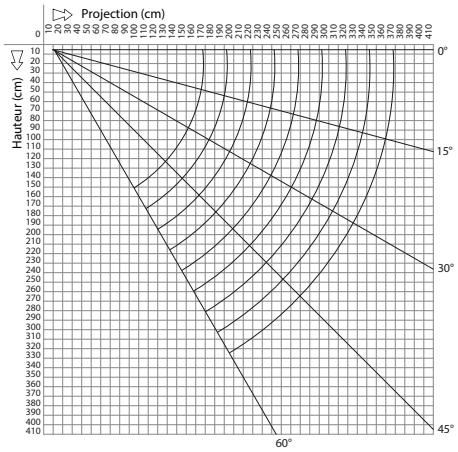


POSE DE FACE 0°

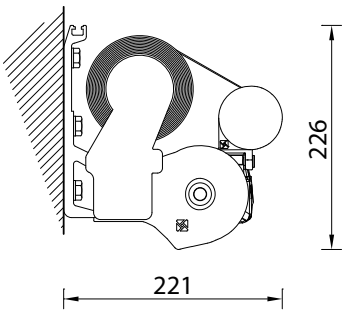


## LES FIXATIONS POUR LE STORE

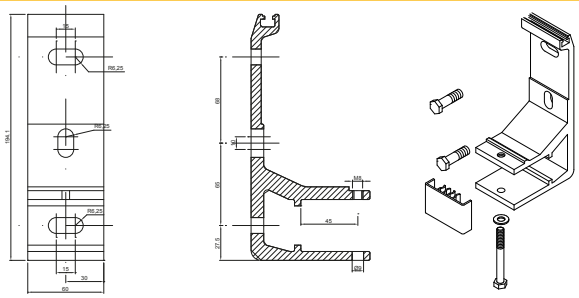

### POSE DE FACE

Support de pose pour fixation du store au mur.

**Pour un autre type de pose demandez un devis sur le site**

## MANOEUVRE

### Moteur Cherubini Filaire

Interrupteur pour moteur filaire marque Cherubini

**Pour autre manoeuvre choisissez un autre produit**

## FORMES DE LAMBREQUIN

A

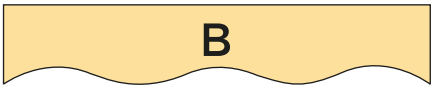

## LA TOILE SERGE FERRARI SOLTIS LOUNGE 96

Une toile micro-perforée idéale pour créer des ambiances confortables dans les espaces de vie extérieurs. Disponible en 1,20m pour l'application stores bannes, elle existe aussi en grande laize (2,67m) pour faciliter la confection de stores extérieurs de grandes dimensions sans confection visible.Les micro-perforations de la toile permettent à l'air de circuler. La nature ajourée de la toile laisse entrer la lumière dans la maison. Vous pro  tez de la lumière naturelle et de la vue extérieure sans être ébloui.
La haute tenue des couleurs aux UV garantit l'esthétique de votre toile dans le temps. Sa surface lisse résiste aux salissures et moisissures et facilite le nettoyage.

Tenue des couleurs aux UV

Protection thermique

Facile d'entretien

Résistante à la déchirure

Résistante à la rupture

Classement au feu M2/NFP 92-507